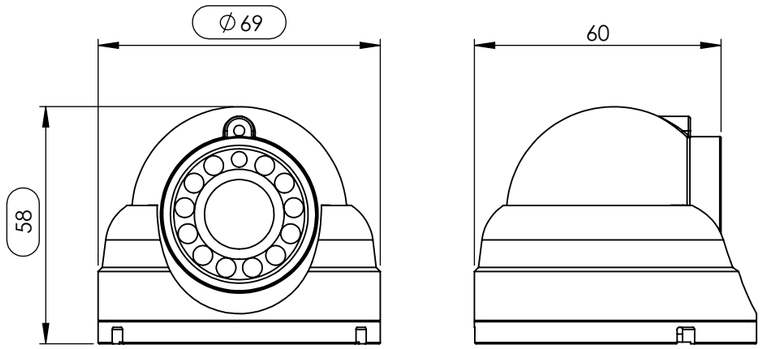

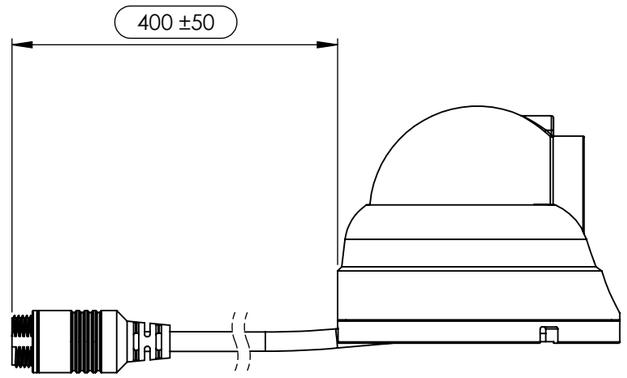

A

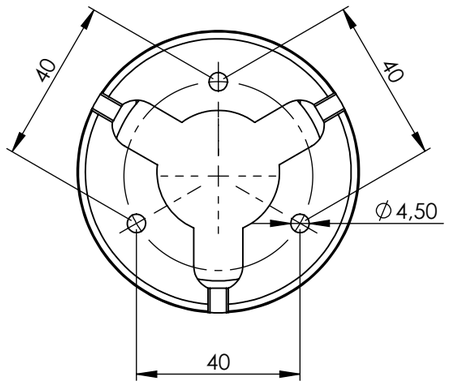

VISTA A

1 - 12V
2 - GND
3 - ÁUDIO
4 - VÍDEO

CONECTOR AVIATION 4 P MACHO

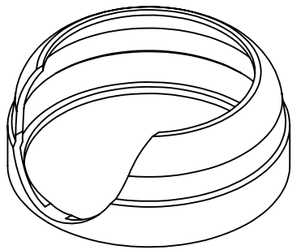

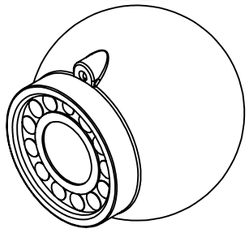

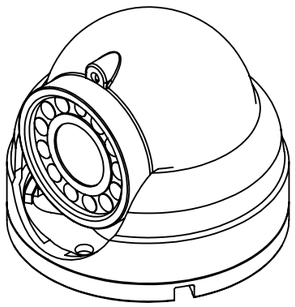

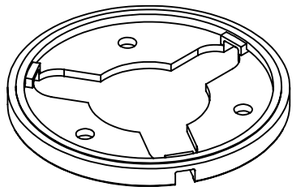

Dados Técnicos / *Technical data*

Tensão de Operação *Operating Voltage*	12±1	Vcc *Vdc*
Consumo de Corrente (operação) *Current consumption*	Normal: 60±10; Visão Noturna: 142±10 *Normal: 60± 10; Night Vision: 142± 10*	mA
Sensor	1/3"	
Sistema de Cor *Color encoding*	NTSC	
Pixels efetivos *Effective pixels*	1280(H) x 720(V) (720P AHD)	
Iluminação Mínima *Minimum illumination*	0.1	lx
Modo de Sincronização *Sync mode*	Sincronização Interna *Internal Sync*	
Obturador eletrônico *Electronic Shutter*	Auto, NTSC 1/60~100,000Sec	
SNR	≥ 46	dB
Balanço de Branco *White Balance*	Auto	
Compensação Backlight *Backlight Compensation*	Auto	
AGC	Auto	
Audio	Resposta de Frequência: 100Hz~8KHz; Sensibilidade: -46±3dB *Frequency Response: 100Hz~8KHz; Sensibility: -46±3dB*	
Distância Visão Noturna *Night Vision Distance*	< 6	m
Corte IR *IR Cut*	Automático (dia e noite) *Automatic (day and night)*	
Temperatura de operação *Operation temperature range*	-20 ~ 60 (Umidade relativa = Máxima 95%) *-20 ~ 60 (Relative humidity = 95% maximum)*	°C
Temperatura de armazenamento *Storage temperature range*	-40 ~ 60 (Umidade relativa = Máxima 95%) *-40 ~ 60 (Relative humidity = 95% maximum)*	°C
Tamanho da Lente *Lens Size*	2.8	mm
Ângulo de visão *Angle of View*	Horizontal≈ 85±2; Vertical≈65±2; Diagonal≈106±2	°
Grau de proteção IP *IP code*	IP64	
Peso *Weight*	166	g

NOTAS:

1. FAZ PARTE DO PROJETO DESTE COMPONENTE OS SEGUINTES ARQUIVOS:
   MODELO TRIDIMENSIONAL: PRD10845_Rev00
2. AS DIMENSÕES ASSINALADAS COM OBLONGOS SÃO PARA VERIFICAÇÃO DIMENSIONAL E ACEITAÇÃO DO PRODUTO EXECUTADA PELO RECEBIMENTO DA ACTIA DO BRASIL E ESTÃO SUJEITAS AS VARIAÇÕES DIMENSIONAIS PERTINENTES AS SUAS RESPECTIVAS TOLERÂNCIAS, GERAIS OU ESPECÍFICAS.
3. IDENTIFICAÇÃO: A EMBALAGEM DEVE CONTER EM LOCAL VISÍVEL E LEGÍVEL IDENTIFICAÇÃO DO FORNECEDOR, CÓDIGO ACTIA, QUANTIDADE, O FORNECEDOR É RESPONSÁVEL PELO TRANSPORTE EM BOAS CONDIÇÕES.
4. A EMBALAGEM DEVE PREVENIR POSSÍVEIS DANOS DE TRANSPORTE E ARMAZENAMENTO;
5. IDENTIFICAÇÃO DA PEÇA: UTILIZAR ETIQUETA ADESIVA;
6. NA ETIQUETA DEVE CONSTAR O CÓDIGO ACTIA E O LOTE DE FABRICAÇÃO "SS/AA" (SEMANA / ANO).
7. EMBALAGEM DE FORNECIMENTO: CAIXA DE PAPELÃO E PLÁSTICO BOLHA.
8. FAZER TESTE ELÉTRICO EM 100% DAS PEÇAS (CONTINUIDADE, CURTO-CIRCUITO E TABELA DE LIGAÇÃO);
9. CARGA DE TRAÇÃO MÍNIMA (ENTRE O CABO E CONECTORES): 10 kgf;

REV/REV	DATA/DATE	DESCRIÇÃO/DESCRIPTION	R
00	02/01/2019	EMISSÃO INICIAL DO DOCUMENTO	3

R=RETROAÇÃO 0=EQUIPAMENTOS INSTALADOS 1=EQUIPAMENTOS EM ESTOQUE 2=PRODUÇÃO EM ANDAMENTO 3=SOMENTE NOVAS MONTAGENS
R=RETROACTION 0=INSTALED EQUIPAMENT 1=EQUIPAMENTS IN STOCK 2=PRODUCTION UNDERWAY 3=JUST IN NEW ASSEMBLIES

Tolerâncias não indicadas conforme DIN 7168 *Tolerances not specified in accordance with DIN 7168*
Unidade de Dimensão: *Dimensions Unit:* mm
Material: *Material:*

Grau de Precisão *Precision*	>6 até 30	>30 até 120	>120 até 315	>315 até 1000
Linear	±0,1	±0,15	±0,2	±0,3
Angulares	±30'			

Superfície: - *Surface:*
Peso: *Weight:*
Revisões *Reviews*
1º DIEDRO *1° DIHEDRAL*
Cotas de Inspeção de Recebimento *Receipt Inspection Dimensions*

Documento: *Document:* N.A.
Tratamento Térmico: *Heat treatment:* -

Projetista: *Mec. Designer:* 02/01/2020 J.Almeida
Revisor: *Reviewer:* 02/01/2020 R.Serafim
Aprovador: *Approver:* 02/01/2020 C. Dambroz

Descrição: *Description:* CÂMERA INT AHD720P/2.8mm/M.DOME/FULL/M12 MACHO

ACTIA

Referência: *Reference:* PRD10845
Revisão: *Revision:* 00

É PROIBIDA QUALQUER REPRODUÇÃO OU DIVULGAÇÃO TOTAL OU PARCIAL DESTE DOCUMENTO SEM O CONSENTIMENTO POR ESCRITO DA ACTIA DO BRASIL.
ANY REPRODUCTION OR ANY TOTAL OR PARTIAL DISCLOSURE OF THIS DOCUMENT WITHOUT THE WRITTEN CONSENT OF ACTIA OF BRAZIL IS PROHIBITED.

Formato: *Format:* A3
Página: *Page:* 1 de 1
Escala: *Scale:* 1:1.5